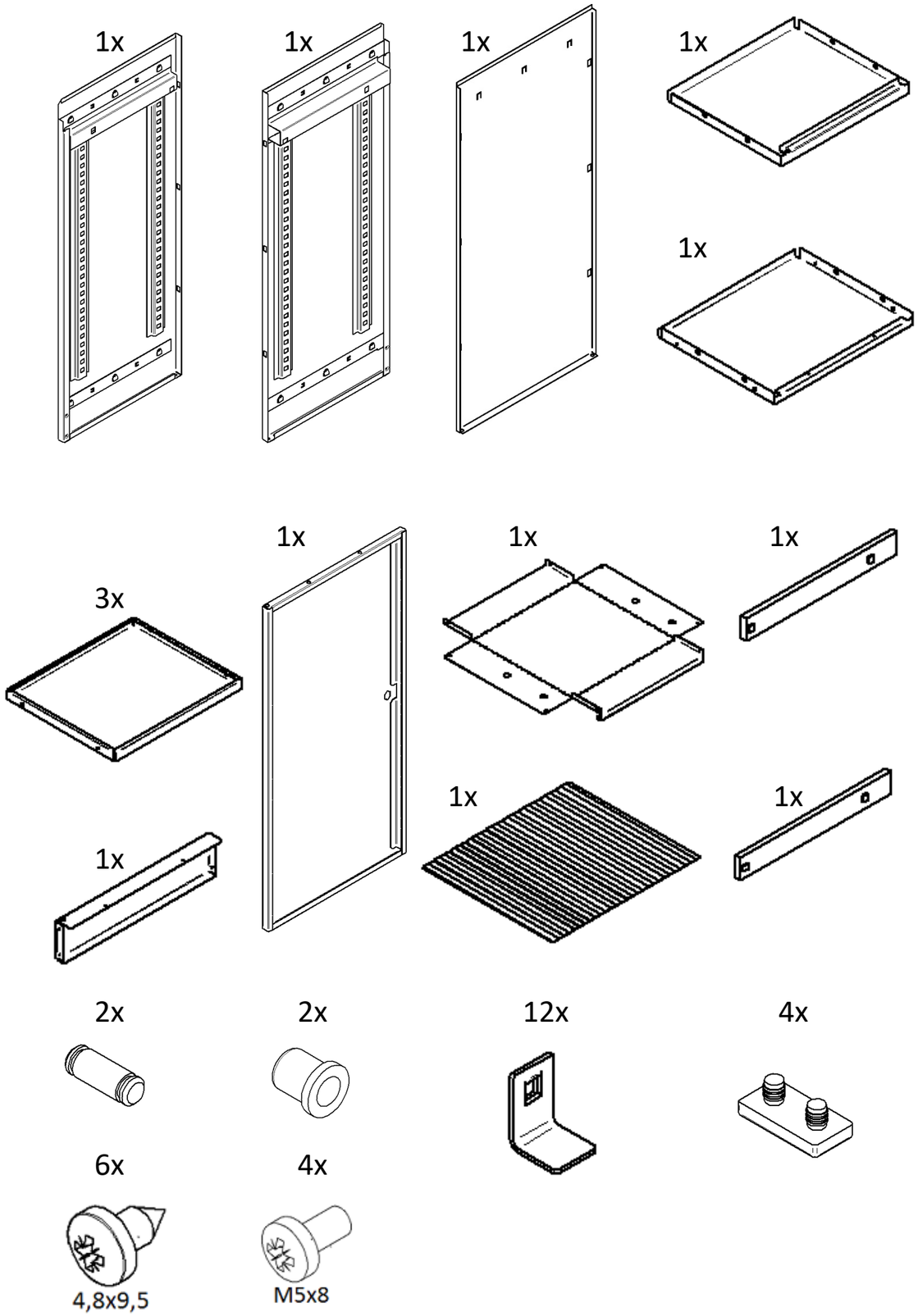

S45400

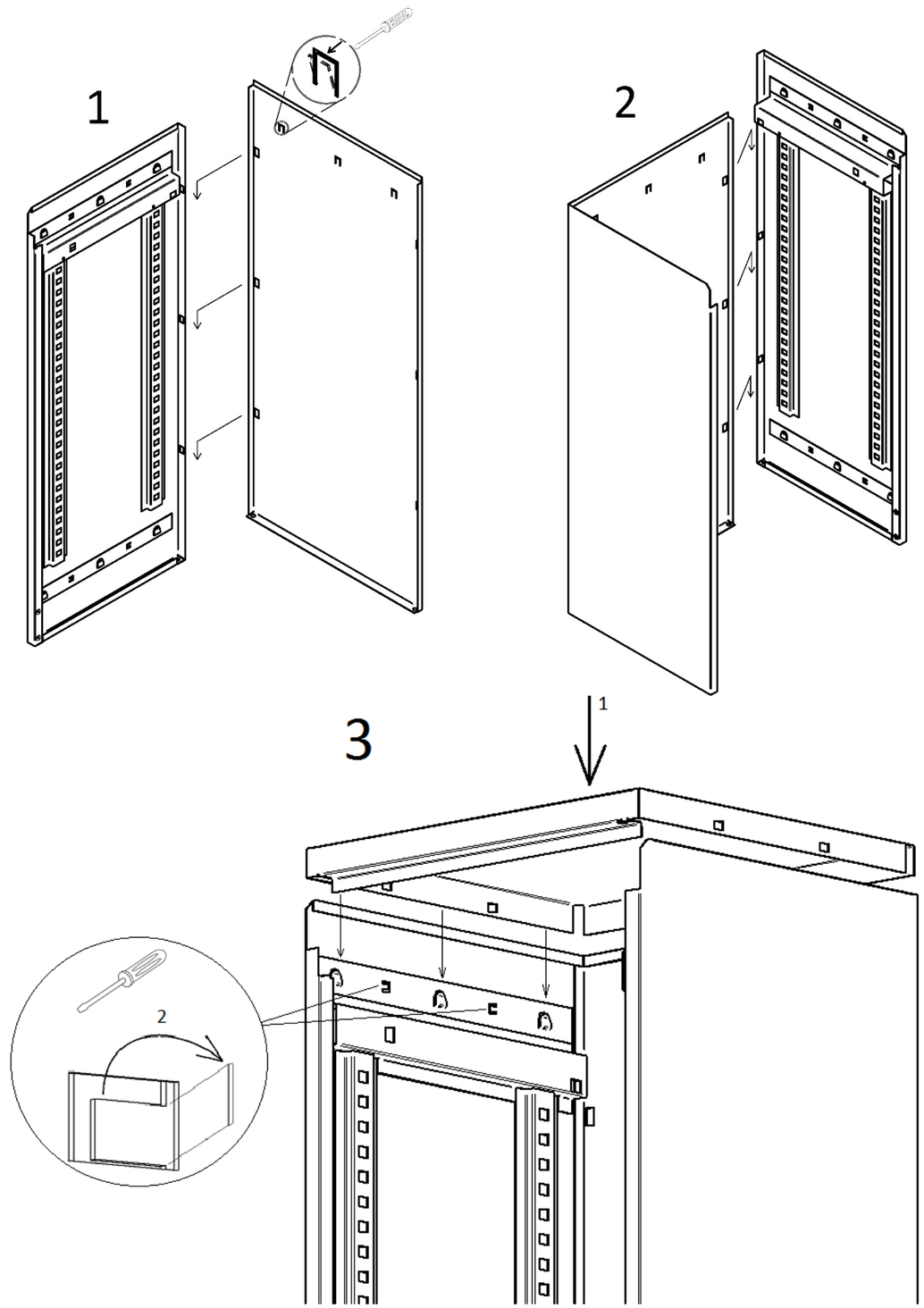

TISK 803

4

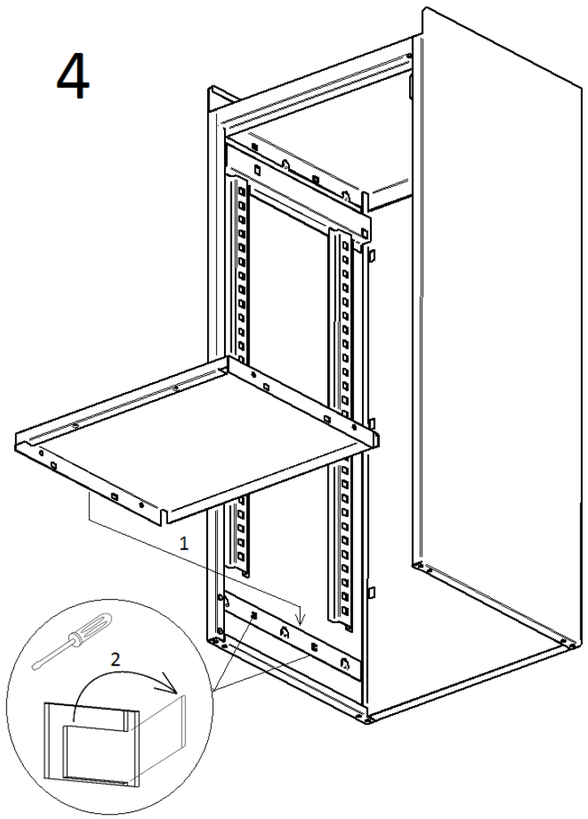

5

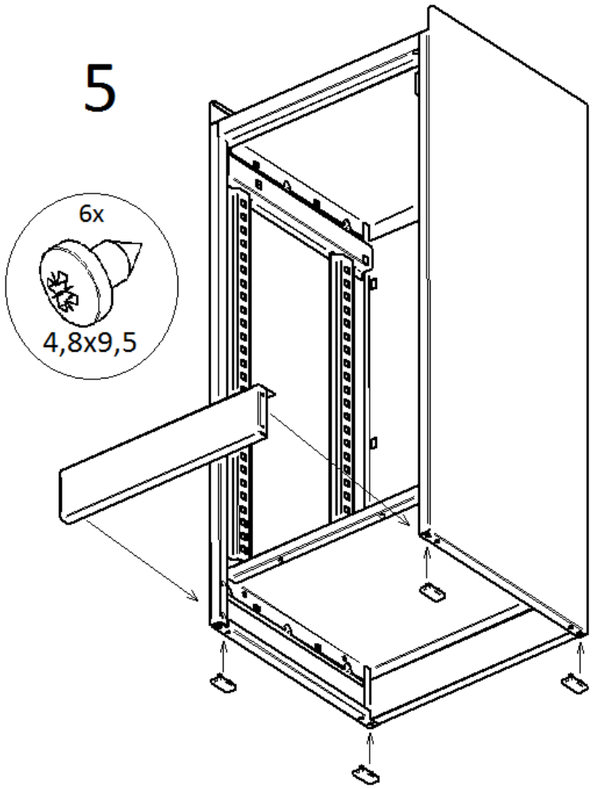

7

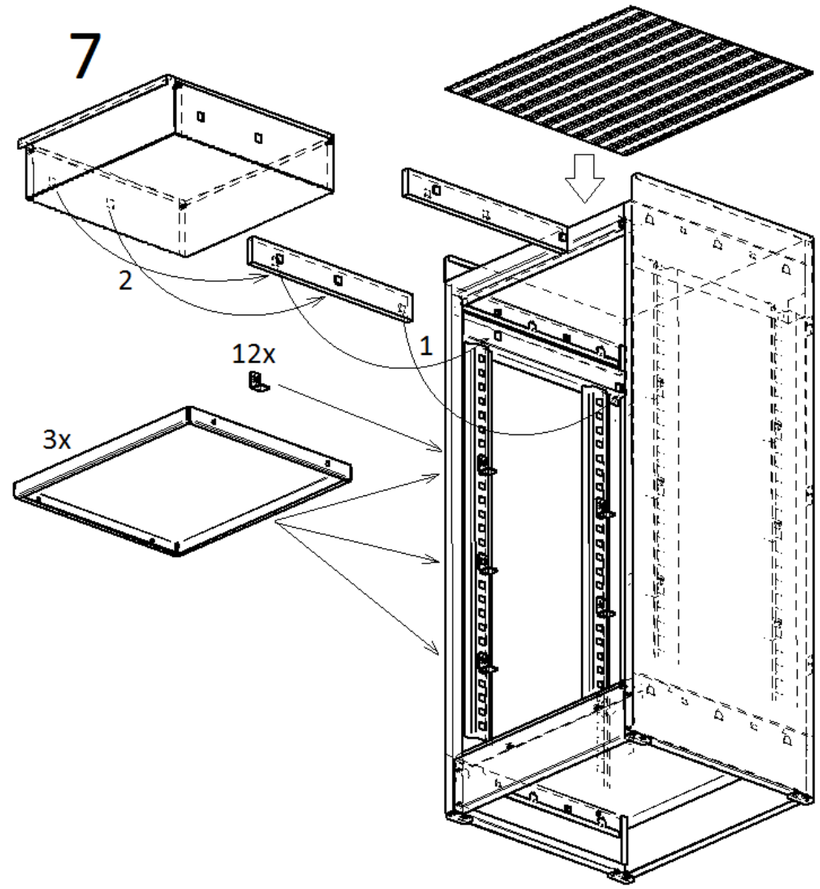

6

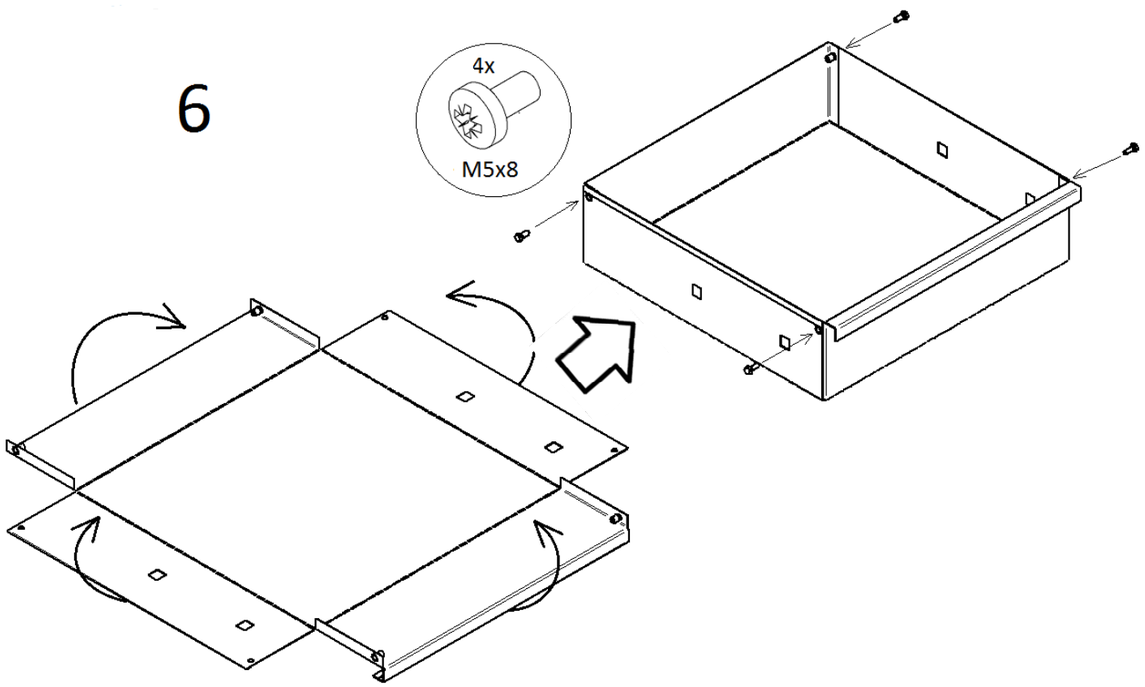
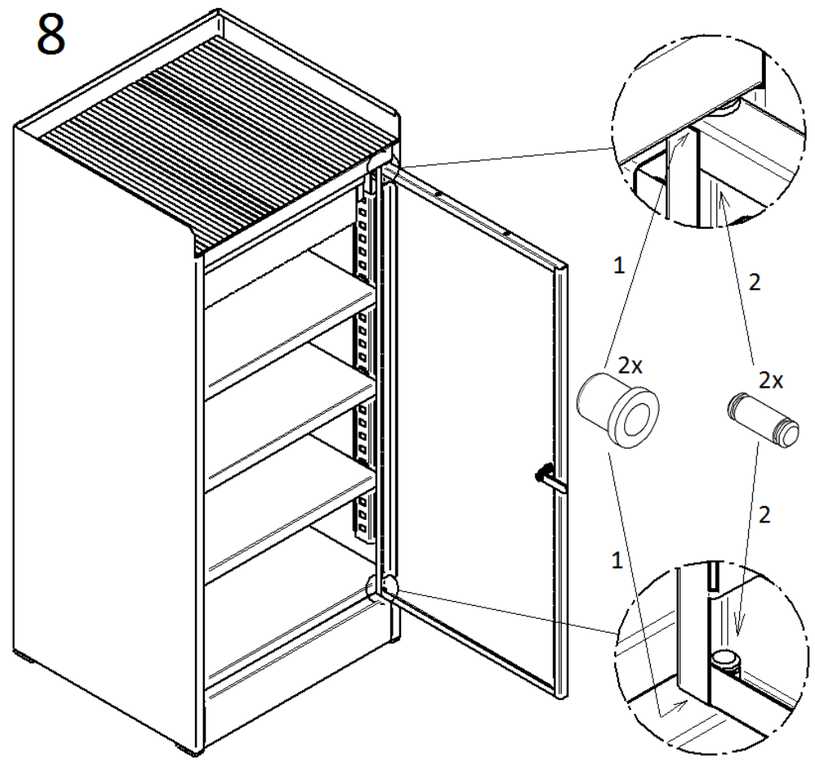
8